Montageanleitung Basic Plissee mit Gelenkklebeplatte

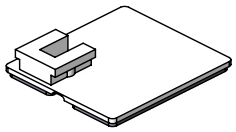

2 x

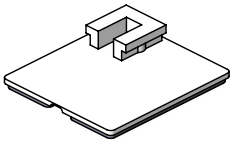

2 x

1 x

Montagetemp. 20°C

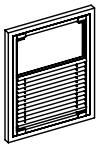
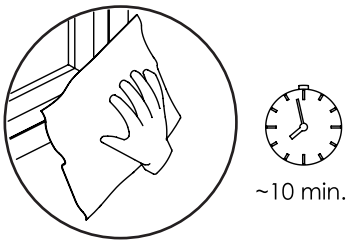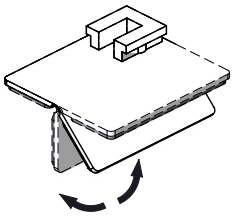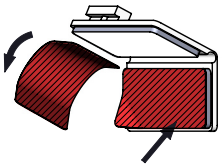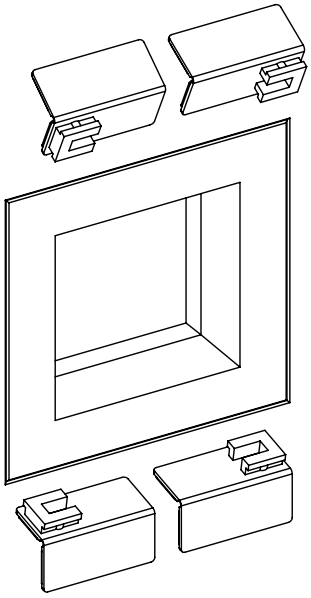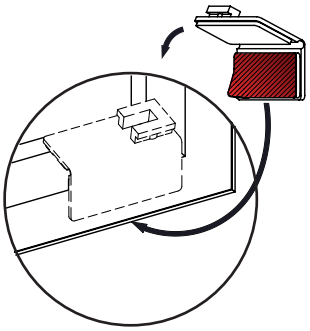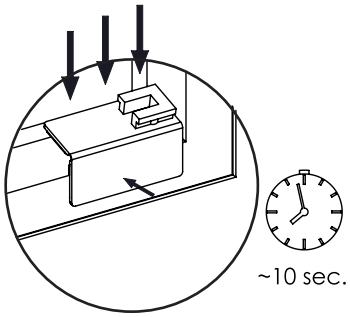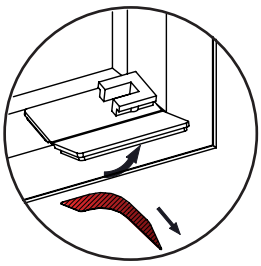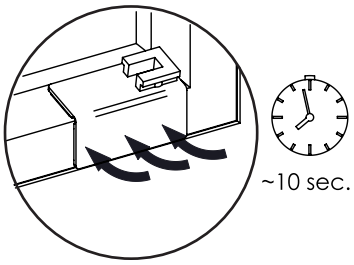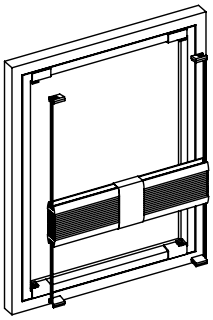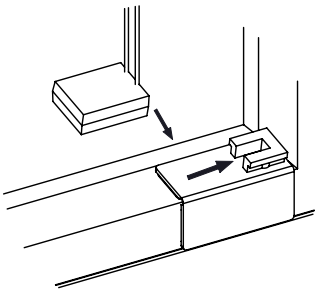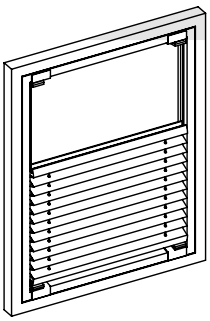
Fläche max. 2 m²